期日：2026年11月22日（日）
会場：高森山球技場

15−5−15

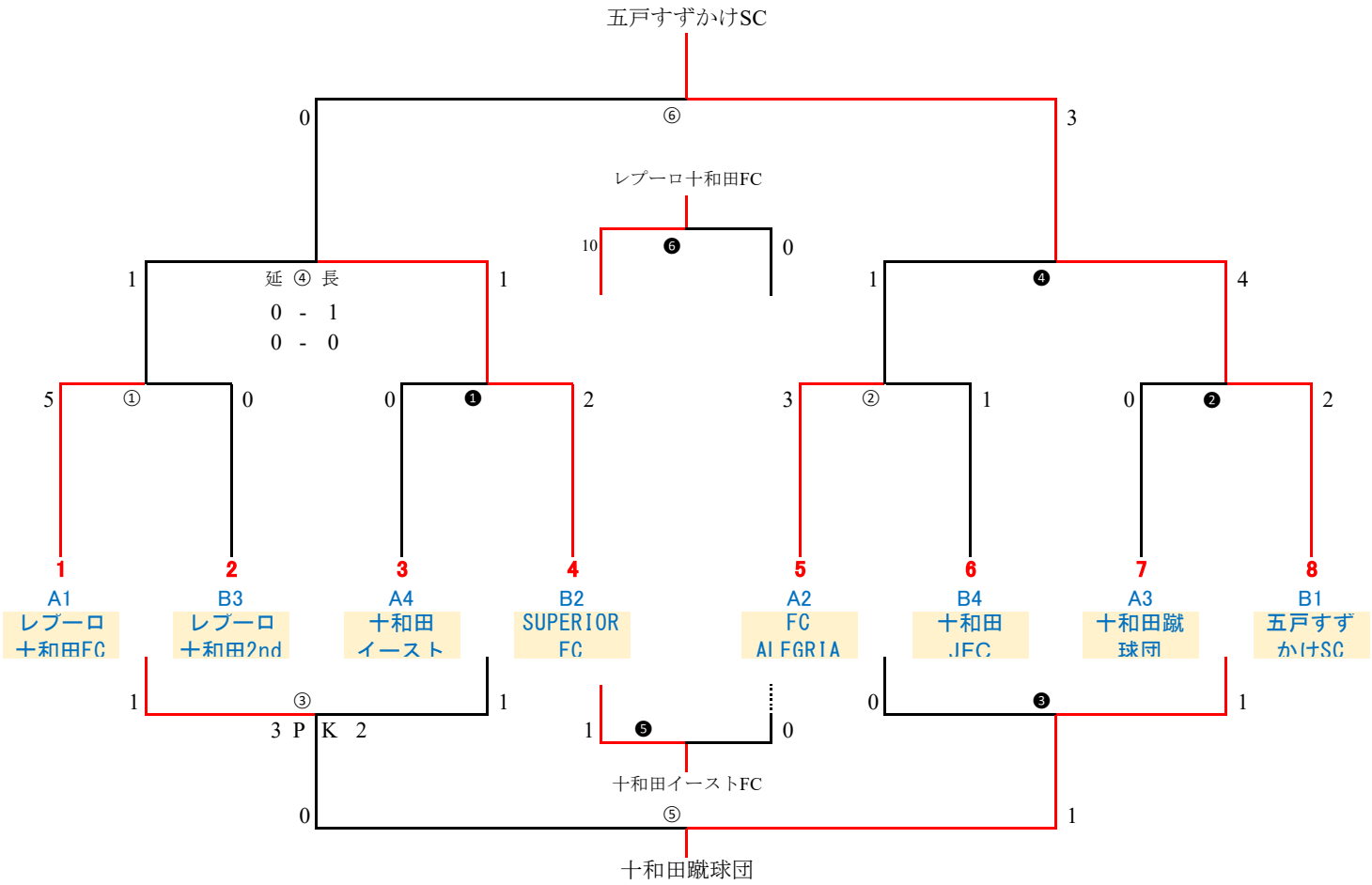

※敗者戦は、同点の場合PK戦で決定する。

【タイムスケジュール】

	Aコート						Bコート					
試合時間	ﾏｯﾁ№	対戦チーム名			主審	補助審	ﾏｯﾁ№	対戦チーム名			主審	補助審
9:30	①	レプーロ十和田FC	5 - 0	レプーロ十和田2nd	5	6	❶	十和田イーストFC	0 - 2	SUPERIOR FC	7	8
10:20	②	FC ALEGRIA	3 - 1	十和田JFC	1	2	❷	十和田蹴球団	0 - 2	五戸すずかけSC	3	4
11:30	③	レプーロ十和田2nd	1 - 1	十和田イーストFC	①勝	❶勝	❸	十和田JFC	0 - 1	十和田蹴球団	②勝	❷勝
12:20	④	レプーロ十和田FC	1 - 2	SUPERIOR FC	①負	❶負	❹	FC ALEGRIA	1 - 4	五戸すずかけSC	②負	❷負
13:10	⑤	レプーロ十和田2nd	0 - 1	十和田蹴球団	④負	❹負	❺	十和田イーストFC	1 - 0	十和田JFC	当該	当該
14:00	⑥	SUPERIOR FC	0 - 3	五戸すずかけSC	❸勝	③勝	❻	レプーロ十和田FC	10 - 0	FC ALEGRIA	❸負	③負

②~③の間は連続試合となる為時間を調整しております

■決勝戦終了後、閉会式（表彰式）