東奥日報社杯争奪 AOFA第38回青森県U-11サッカー大会　弘前地区予選

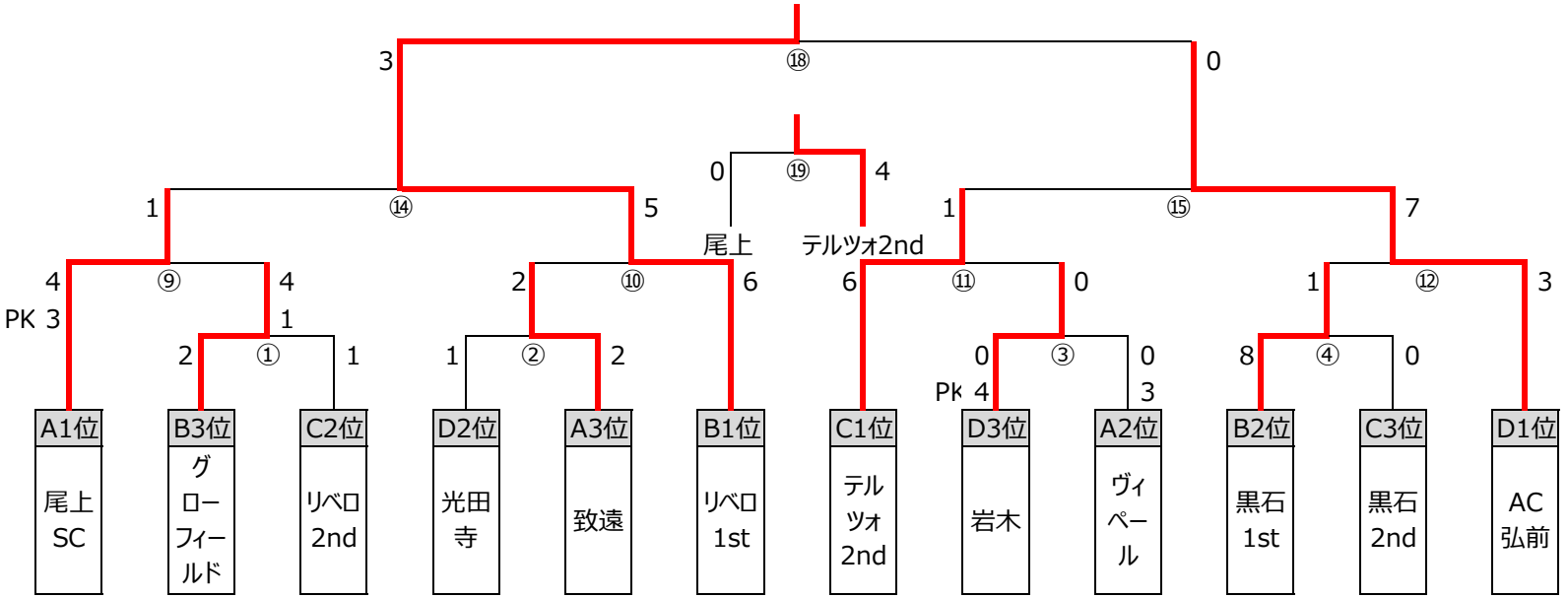

優勝：　リベロ弘前1st

準優勝　AC弘前

3位：　テルツォ弘前2nd

4位：　尾上SC